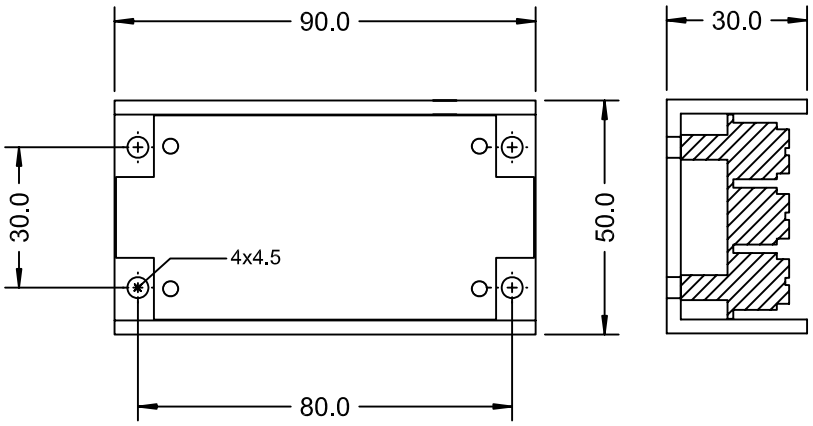

						Maßstab 1:1	All dimensions in mm
						Material: aluminium	
	V1.2	12.08.03	AW		Datum	Name	
	V1.2	03.04.08	JH	Bearb			ASO-BM-70-30
				Gepr.			
				Norm			
				ElectroCraft GmbH Vor dem Lauch 19 70567 STUTTGART			Blatt 1/1
							Blätter
Zust	Änderung	Datum	Name	Ursprung		Ersatz für:	Ersatz durch: